Руководство по монтажу оптического бокса FO-WBI-4A-GY

Габаритные размеры оптического бокса и расположение отверстий для его монтажа

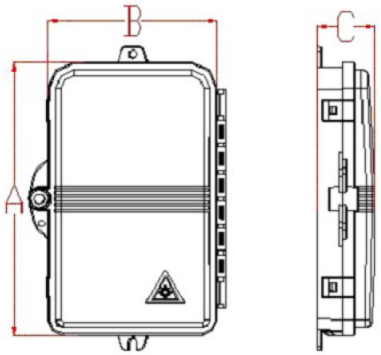

Рис. 1 Размеры оптического бокса

A*B*C (186x116x40 мм)

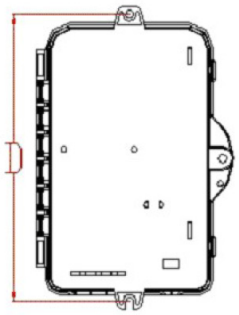

Рис. 2 Расположение отверстий для монтажа

D (195 мм) - монтаж настенный

Расположение кабельных вводов и пример организации подключений

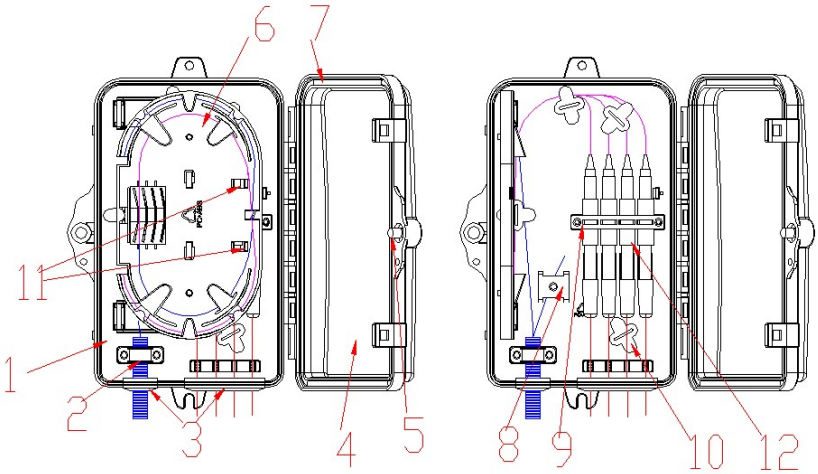

1. Основание корпуса
2. Скоба крепления вводного кабеля
3. Влагозащитные резиновые манжеты
4. Дверца (крышка)
5. Замок
6. Откидная сплайс-кассета
7. Резиновый уплотнитель
8. Держатель силового элемента кабеля
9. Держатель адаптеров
10. Держатель пигтейлов
11. Место для сплиттера PLC
12. Адаптеры

Рис. 3 Пример ввода кабелей в оптический бокс

Варианты монтажа оптического бокса

1) Монтаж настенный

Подготовьте 2 отверстия в стене по размерам, указанным на Рис. 2 (размер D). При планировании отверстий внимательно следите за правильным вертикальным (горизонтальным) положением разметочных линий. Совместите отверстия на тыльной стороне оптического бокса с отверстиями, подготовленными в стене. Вставьте в отверстия шурупы или болты необходимого размера, а затем последовательно и равномерно затяните соединения (Рис. 4).

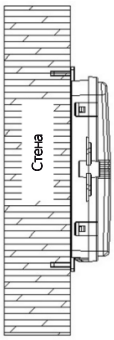

Рис. 4 Монтаж настенный